STABILA®

Laser LAX 50

no Bruksanvisning

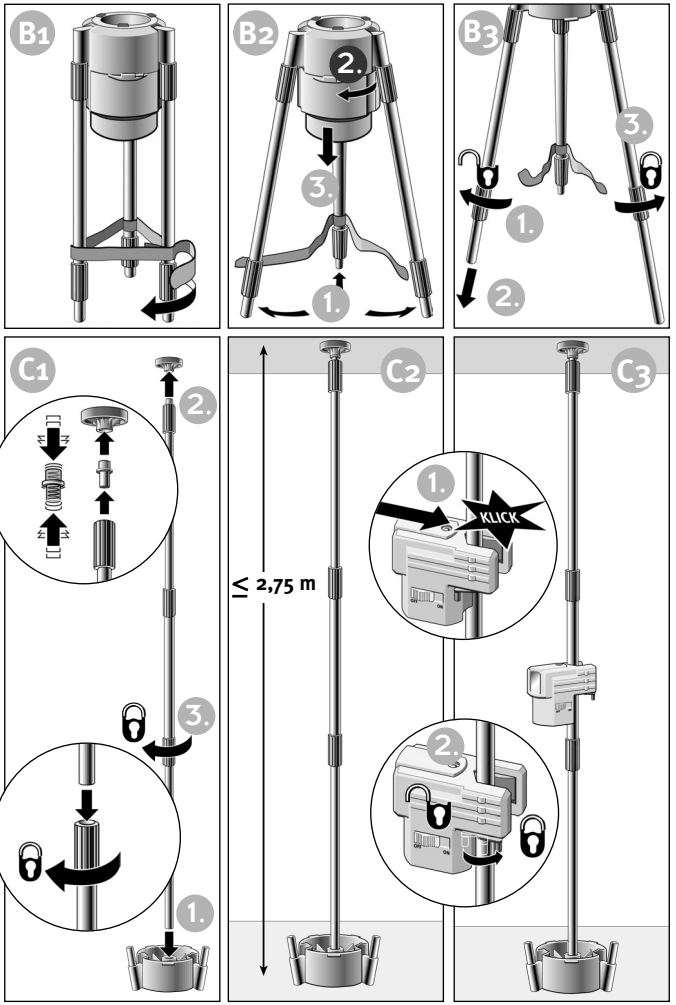
B1
B2
2.
3.
1.
B3
3.
1.
2.
C1
2.
3.
1.
C2
≤ 2,75 m
1.
KLICK
2.
C3

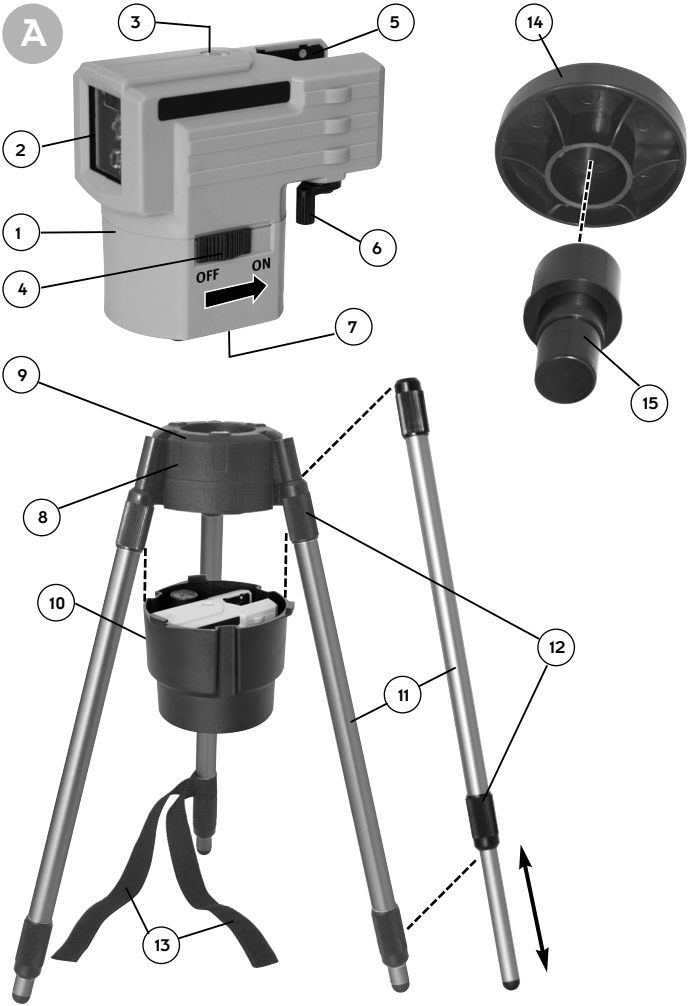
A
1
2
3
4
5
6
7
OFF
ON
8
9
10
11
12
13
14
15

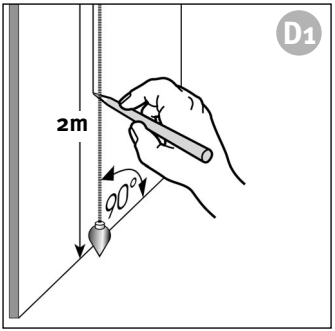
D1
2m
90°

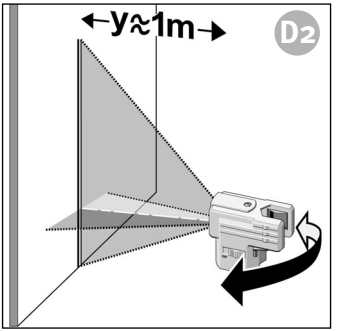
D2
y≈1m

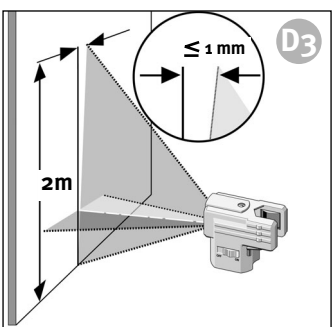
D3
≤ 1 mm
2m

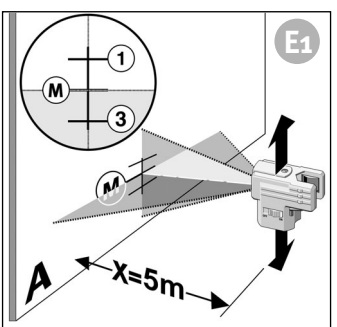
E1
1
M
3
M
A
x=5m

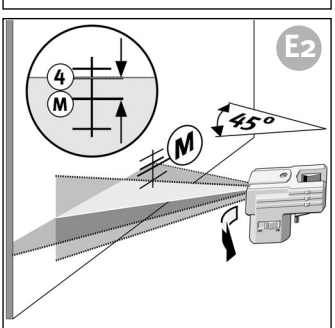
E2
4
M
M
45°

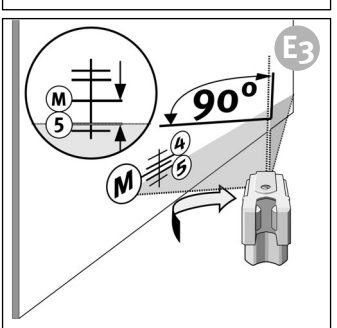
E3
M
5
90°
4
5
M

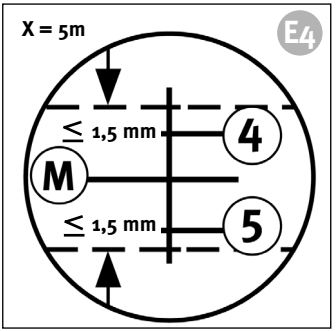
E4
X = 5m
≤ 1,5 mm
4
M
≤ 1,5 mm
5

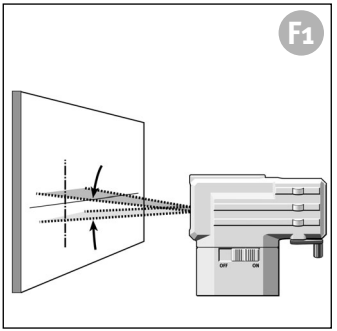
F1
OFF
ON

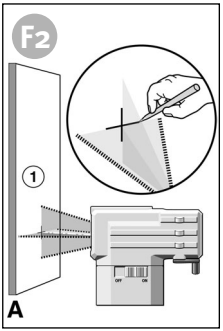
F2
1
OFF
ON
A

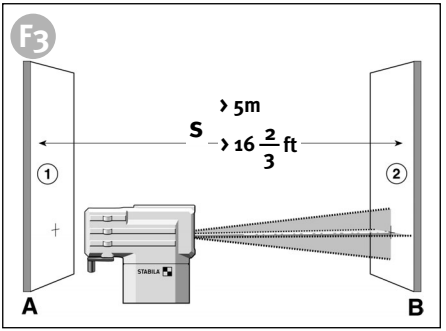
F3
> 5m
S
> 16 2/3 ft
1
2
STABILA
A
B

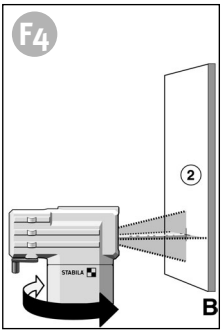
F4
2
STABILA
B

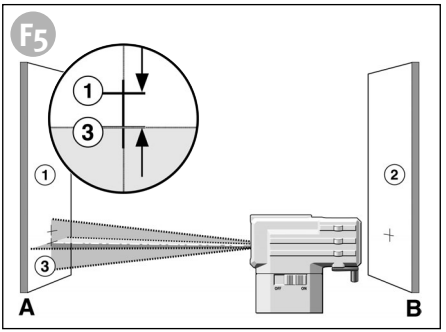
F5
1
3
1
2
3
OFF
ON
A
B

Bruksanvisning

STABILA-LAX-50 er en lett håndterlig krysslinjelaser. Den er selvnivellerende i området ± 4,5° for hurtig og presis nivellering. Laserlinjene som projiseres loddrett og vannrett gjør arbeidet nøyaktig. Settets deler kan benyttes for å sette opp et stativ eller en lang støttestang som spennes mellom gulv og tak.

Vi har forsøkt å forklare verktøyets bruk og funksjon så tydelig og lettfattelig som mulig. Skulle du likevel ha spørsmål kan du ringe vår telefonservice med følgende telefonnr.:

+49 / 63 46 / 3 09 - 0

A Komponenter

(1) Lasermåler LAX-50
(2) Utgangsåpning for vannrett og loddrett laserlinje
(3) Libelle for grovinnstilling
(4) Bryter PÅ/AV
(5) Klembakke
(6) Låsespak for klembakker
(7) Batterideksel
(8) Basiselement
(9) Skala 360°
(10) Transportkoffert
(11) Teleskopstenger
(12) Klemskruer
(13) Låsebånd
(14) Klemplate
(15) Fjærelement

OBS:
Ved bruk av laserverktøy i klasse 2 beskyttes øyet av øyelokkets refleksblinking ved tilfeldig blikk inn i laserstrålen. Derfor kan utstyret brukes uten spesiell beskyttelse. Likevel bør du unngå å se rett inn i laserstrålen.

EN 60825-1 : 03 10

Oppbevares utilgjengelig for barn!
Til laserverktøyet kan du kjøpe en laserbrille. Det er ikke en beskyttelsesbrille, men den gjør det lettere å se laserpunktet.

Hovedbruk:

Nivellering med stativfunksjon

I. Åpne settet. B1
II. Ta ut delene. B2
III. Monter stativet i ønsket høyde. B3
IV. Plasser lasermåleren.

Nivellering i variabel høyde inntil 2,75 m

I. Skru teleskopstengene av fra basiselementet.
II. Sett sammen teleskopstengene med skruhylsene inntil 2,75 m romhøyde. C1
III. Fest stangen med fjærelement, klemplate og basiselement mellom gulv og tak. C2
IV. Plasser lasermåleren. Lås den ved å dreie låsespakene til stoppepunktet. C3

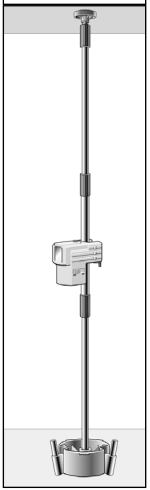

Klargjøring til bruk

Slå måleren på med PÅ/AV-bryteren (4). Når du har slått måleren på vises vannrette og loddrette laserlinjer. Laseren rettes ut automatisk.

Ved for stor helling blinker laseren.

Skala 360°

Den loddrette laserlinjen viser lasermålerens dvs. laserlinjens vridningsvinkel på basiselementets 360° skala.

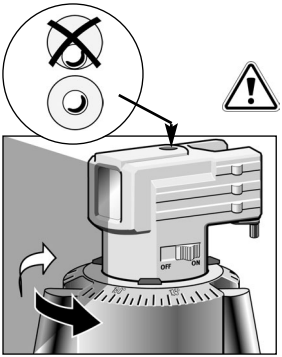

OBS:

Her er det viktig å sentrere lasermåleren med libellen!

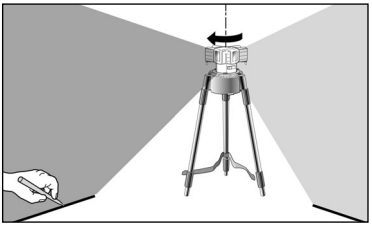

Kalibreringskontroll

Krysslinjelaseren LAX-50 er konstruert for byggeplassen og leveres ferdig justert fra vår fabrikk. Som for alle presisjonsinstrumenter bør kalibreringen kontrolleres regelmessig. Instrumentet bør kontrolleres før hver arbeidsstart og særlig hvis det har vært utsatt for sterke vibrasjoner.

Vertikalkontroll

D1 For denne kontrollen må det skapes et referanseplan, f.eks. ved å feste et senkelodd ved en vegg.

D2 Laserverktøyet plasseres foran denne referansemarkeringen (avstand y) og den loddrette laserlinjen sammenliknes med referansemarkeringen.

D3 På en avstand på 2 m bør linjelaserens midte ikke avvike mer enn 1 mm fra referansemarkeringen.

Horisontalkontroll

1. Horisontalkontroll - linjenivå

For horisontalkontroll trenger du 2 parallelle veggflater i en avstand på minst 5 m.

F1 1. LAX-50 plasseres i en avstand S mellom 50mm-75mm fra en vegg A på et vannrett underlag eller på et stativ med forsiden vendt mot veggen.

2. Slå på apparatet.

F2 3. Det synlige laserlinjekrysset på vegg A markeres (punkt 1).

F3 4. Slå av apparatet og drei hele apparatet 180 grader på underlaget uten å endre laserstrålens høyde.

5. Det synlige laserlinjekrysset på vegg B markeres (punkt 2).

F4 6. Flytt laserapparatet direkte foran vegg B.

7. Reguler apparatets høyde slik at laserpunktets høyde stemmer overens med punkt 2.

F5 8. Drei laseren 180° uten å endre høyden for å posisjonere laserstrålen i nærheten av den første veggmarkeringen (trinn 3/pkt. 1).

Mål den vertikale avstanden mellom punkt 1 og punkt 3. Differensen må ikke være mer enn:

S	maks. tillatt verdi
5 m	5,0 mm
10 m	10,0 mm
15 m	15,0 mm

2. Horisontalkontroll - Laserlinjens helling

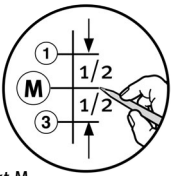

Kontroll av laserlinjen for helling og nøyaktig rett projeksjon.

Midtpunktet mellom punkt 1 og punkt 3 måles og markeres (punkt M)

E1 Plasser instrumentet foran vegg A- avstand X = 5 m.

Instrumentet rettes med den vanrette laserlinjen mot punkt M.

E2 Instrumentet dreies 45°.
Avstanden fra laserlinjen (≙punkt 4) til punkt M må ikke overskride 1,5 mm!

E3 Instrumentet dreies 90°.
Avstanden fra laserlinjen (≙punkt 5) til punkt M må ikke overskride 1,5 mm!

E4

Maks. toleranser i forskjellige avstander

X	maks. tillatt verdi
5 m	1,5 mm
10 m	3,0 mm
15 m	4,5 mm

Utskifting av batterier

Åpne batteridekselet (7) i pilens retning og sett nye batterier i batterirommet. Pass på symbolene.

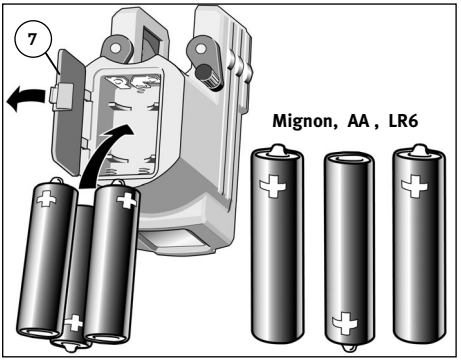

3 x 1,5 V
mignon alkalisk,
størrelse AA, LR6

Du kan også benytte tilsvarende batterier.

OBS:

Ta ut batteriet hvis universallaseren ikke skal brukes på lengre tid!

Laseren må aldri dyppes i vann!

Lasermåleren må ikke oppbevares i fuktig tilstand!
Instrument og transportbeholder bør først tørkes av.

laser **blinker** -> Apparatets underlag er for skrått
+ utenfor selvnivelleringsområde
+ Laseren kan ikke nivelleres automatisk

Pleie og vedlikehold

- Smuss på glasset ved laserstrålens utgang påvirker strålekvaliteten; tørkes forsiktig med en myk klut.
- Apparatet rengjøres med en fuktig klut. Må ikke oversprøytes eller dyppes i vann! Bruk aldri løsemidler!

Krysslinjelaseren LAX-50 må behandles forsiktig og med omhu som alle optiske presisjonsinstrumenter.

Tekniske spesifikasjoner

Lasertype:	rød diodelaser, bølgelengde 635 nm
Utgangsytelse:	< 1 mW, laserklasse 2 etter EN 60825-1:03-10
Selvnivelleringsområde:	ca. ± 4,5°
Nivelleringsnøyaktighet:	± 0,5 mm/m
Batterier:	3 x 1,5 V, mignon alkalisk, størrelse AA, LR6
Driftstid:	ca. 30 timer (alkalisk)
Driftstemperatur:	-10 °C til +50 °C
Lagertemperatur:	-20 °C til +60 °C

Tekniske endringer forbeholdes.

STABILA Messgeräte
Gustav Ullrich GmbH
Landauer Str. 45
76855 Annweiler
Germany

09 2022

www.stabila.com